| 적용규격 SPECIFICATION APPLIED | |
|---|---|
| | |
| | |

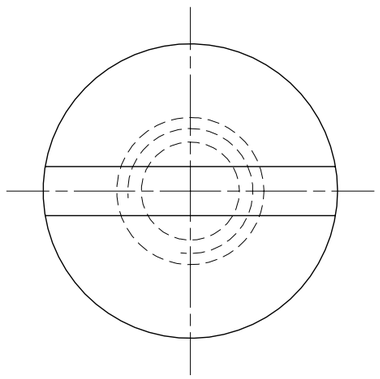

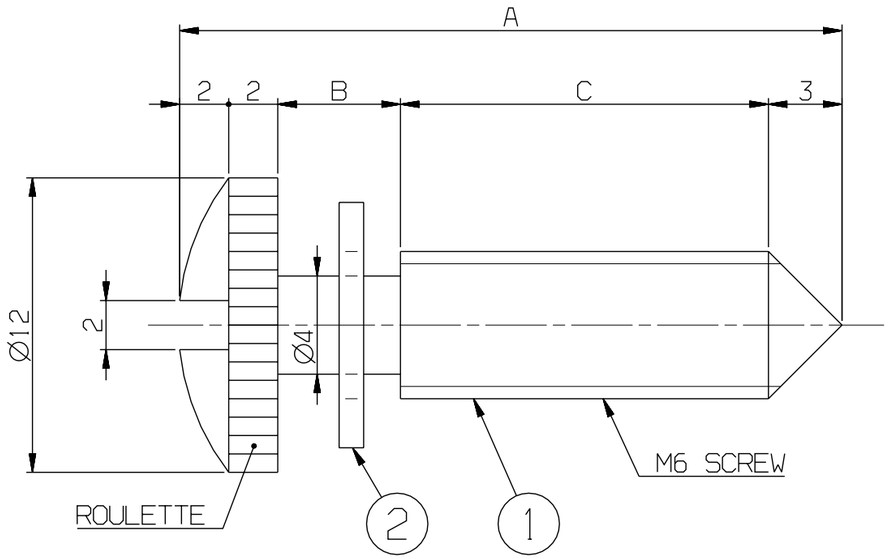


| 두께 THICKNESS | | | |
|---|---|---|---|
| | ~ 40 | 2 | 4 |
| | ~ 30 | 2 | 3 |
| | ~ 10 | 1 | 1.5 |
| | < 3 | 0.5 | 1 |
| 길이 LENGTH | ~3150 | - | 7 |
| | ~1600 | 4 | 5 |
| | ~ 800 | 3 | 4 |
| | ~ 400 | 2 | 3 |
| | ~ 200 | 1.5 | 2 |
| | ~ 100 | 1 | 1.5 |
| 등급 GRADE | | A | B |
| 주철, 주강품 CASTING (±) | | | |
| ~ 20M | 8 | 14 | 24 |
| ~ 15M | 7 | 12 | 21 |
| ~ 12M | 6 | 10 | 18 |
| ~ 8M | 5 | 8 | 14 |
| ~ 4M | 4 | 6 | 11 |
| ~ 2M | 3 | 4 | 8 |
| ~ 1M | 2 | 3 | 6 |
| ~ 315 | 1 | 2 | 4 |
| ~ 120 | 1 | 2 | 3 |
| ~ 30 | 1 | 1 | 1 |
| 등급 GRADE | A | B | C |
| 용접 구조물 WELDING (±) | | | |
| ~ 20M | - | 6.0 | 8.0 |
| ~ 15M | - | 5.0 | 7.0 |
| ~ 12M | - | 4.0 | 6.0 |
| ~ 8M | - | 3.0 | 5.0 |
| ~ 4M | 0.8 | 2.0 | 4.0 |
| ~ 2M | 0.5 | 1.2 | 3.0 |
| ~ 1M | 0.3 | 0.8 | 2.0 |
| ~ 315 | 0.2 | 0.5 | 1.2 |
| ~ 120 | 0.15 | 0.3 | 0.8 |
| ~ 30 | 0.1 | 0.2 | 0.5 |
| 3~6 | 0.05 | 0.1 | 0.2 |
| 등급 GRADE | A | B | C |
| 기계 기공품 MACHINING (±) | | | |

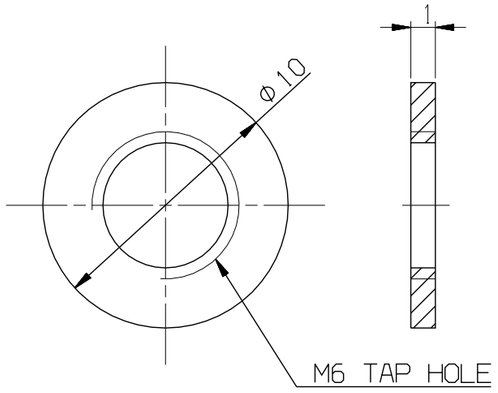


## A DETAIL #2

| TYPE | A | B | C | REMARK |
|---|---|---|---|---|
| RFP57007AN0-400 | 27 | 5 | 15 | |
| RFP57007AN0-401 | 25 | 12 | 6 | |
| RFP57007AN0-402 | 22 | 5 | 10 | |

| 품번 NO. | 부품 번호 PART NO. | 품명 DESCRIPTION | 재질 MATERIAL | 수량 Q'TY | 중량 W.T | 비고 REMARKS |
|---|---|---|---|---|---|---|
| 2 | RFP57007AN0-002 | RING, STOP | SUS304 | 1 | | T1 |
| 1 | RFP57007AN0-001 | SCREW, KNOB | SUS304 | 1 | | |

| | | | | | |
|---|---|---|---|---|---|
| 승인 APP | H.G.RYU 2008.10.15 | 재질 MAT'L | SUS304 | 명칭 TITLE | SCREW, KNOB |
| 검도 CHK | H.S.KIM 2008.10.15 | 총중량 G.W | | | |
| 설계 DGN | Y.D.KIM 2008.10.10 | 일반공차 MC / WD / CT | B / B / B | 도면 번호 DRG. NO | RFP57007AN0 |
| 제도 DRG | S.H.SONG 2008.10.10 | SIZE | A3 | SCALE | 3/1 |
| | | 참고번호 REF. NO. | FPP10235 | 매수 SHEET | 1 of 1 |

Ver. 00 / Rev. -A

HYUNDAI Rotem 현대로템주식회사

| 기호 MARK | 일자 DATE | 변경내역 DETAIL OF REVISION(E.C ZONE) | 설변번호 E.C NO. | 설계 DGN | 검도 CHK | 승인 APP |
|---|---|---|---|---|---|---|
| AX2 | 2009.03.27 | ADDED PART. 2 | 3D5101-U019 | Y.D.KIM | H.S.KIM | H.G.RYU |

규정치않은 일반공차표 GENERAL TOLERANCE

3D5101 / RFP- / 년-PRJT / 정리번호

CATIA

본 도면은 당사 재산으로서 허가없이 무단복사/배포 금지함. PROPERTY OF ISSUING ENTITY. CANNOT BE DISTRIBUTED OR REPRODUCED WITHOUT AUTHORIZATION.